Bauphasenplan M = 1 : 50

Bestand

Bestand nach Bestandsübersichtszeichnung

Regelquerschnitt B – B M 1:50

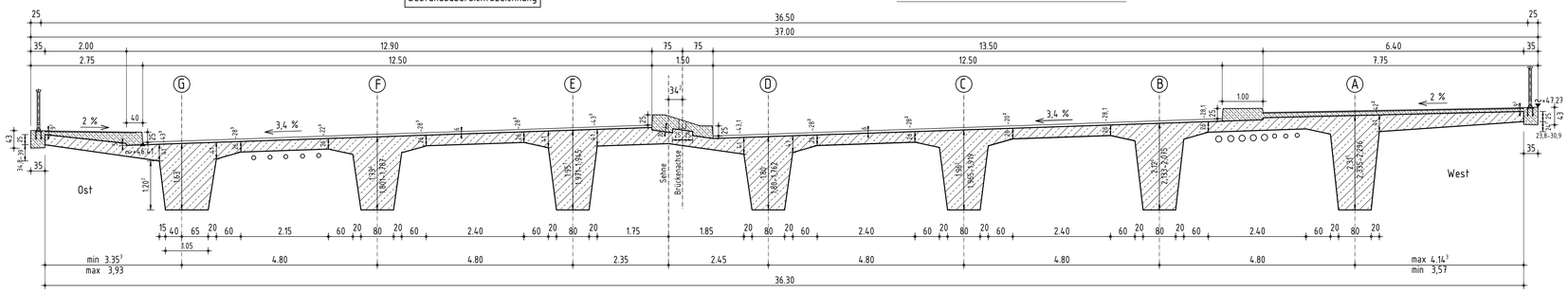

Phase 1

Abbruch Überbau Ost

Regelquerschnitt B – B M 1:50

Umlegung Verkehr auf Überbau West (temporäre Unterstützung Überbau West)

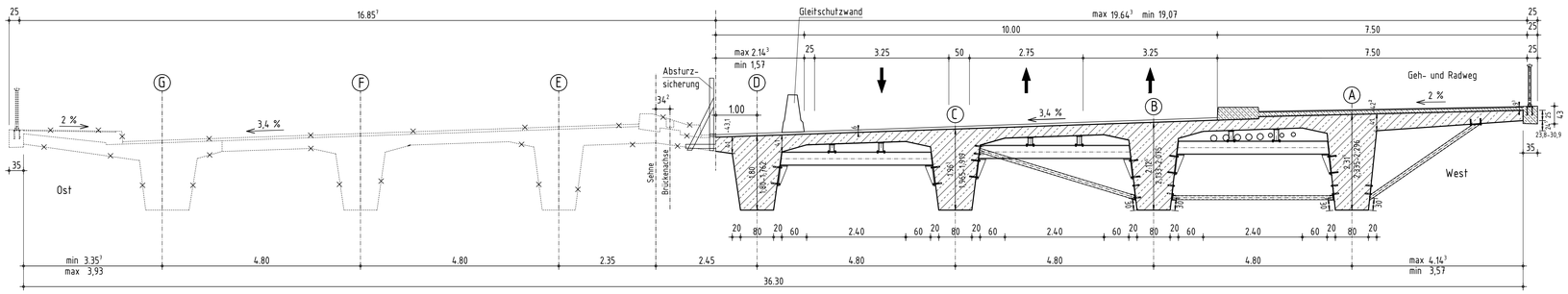

Phase 2

Neubau Überbau Ost

Umlegung Verkehr auf Überbau Ost

Regelquerschnitt B – B M 1:50

Abbruch Überbau West

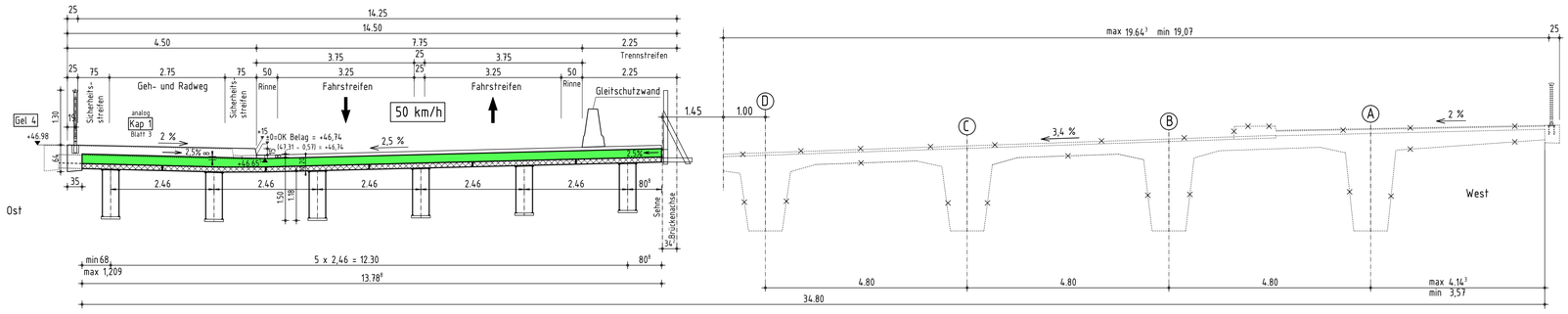

Fertigstellung

Phase 3

endgültige Verkehrsübergabe

Regelquerschnitt B – B M 1:50

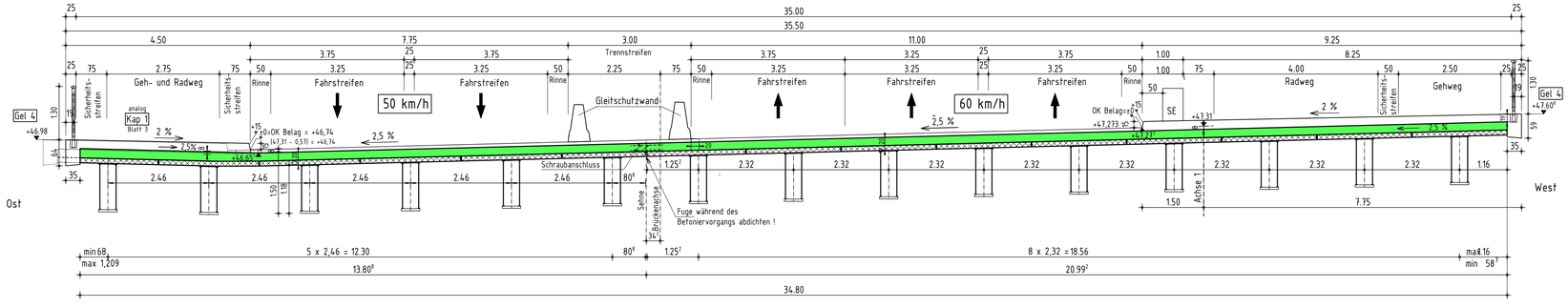

Endgültige Abmessungen nach statischen, konstruktiven und wirtschaftlichen Erfordernissen!

Index	Änderung	Datum	Zeichen
c			
b			
a	Verkehrsführung Phase 1, Überbau West – Trennstreifen endgültige Verkehrsübergabe	21.08.2019	Groß

Entwurf:
GEHLEN
Partnerschaft Beratender Ingenieure mbB
Hoerig | Hanhart | Dr. Jüdt | Prof. Dellwo | Dr. Timm
Friedrich-Ebert-Str. 54 | 40210 Düsseldorf
Telefon: 0211-16801-0 | Fax: 0211-16801-40
www.gehlen-ing.de | duo@gehlen-ing.de
Düsseldorf, den.....
Technische Betriebe der Stadt Leverkusen AöR
Brücken- und Ingenieurbau
Bosigstraße 15, 51381 Leverkusen
Telefon: 0214-406-6601
Leverkusen, den.....

		Datum	Zeichen
Projekt-Nr.	8838A18		
Blatt-Nr.			
Bearb.	August 2019	Groß	
Gez.	August 2019	Groß	
Gepr.			

Bauherr: STADT LEVERKUSEN

Anlage –

Straße: B8, Europaring

Bauvorhaben: W21, Ersatzneubau

Gemarkung: Leverkusen Flur: ....

Blatt-Nr. 4a

Projekt-Nr. W21

Bauwerk: W21, UF der Dhünn in Leverkusen

		Datum	Zeichen
Bearb.	...	...	...
Gez.	...	...	...
Gepr.			

Plandarstellung: Ersatzneubau

Bauphasen – Querschnitte

ASB-Nr. .....

Bauwerksplan

Maßstab 1:50

Aufgestellt: Geprüft:

Gesehen: Genehmigt:

H:\Gerwerk\Ing\120_W21\ZeichnungEn\PROTOTYP_Strassen\W04.dwg

10.12.2019, 15:13:10