ABFALLBEHÄLTER WINSEN 60/90



WETZ Außenraum-Elemente GmbH Am Taubenrain D-35756 Mittenaar Tel.+49(0)2778/9122-0 mail: info@wetz.de www.wetz.de

ABFALLBEHÄLTER WINSEN 60/90



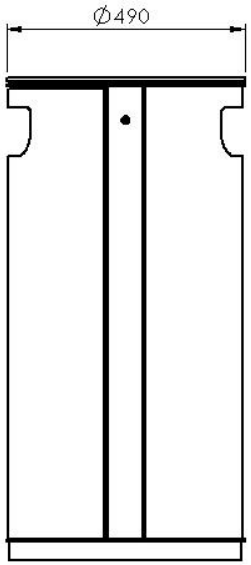

*Klammermaße für
Winsen 60

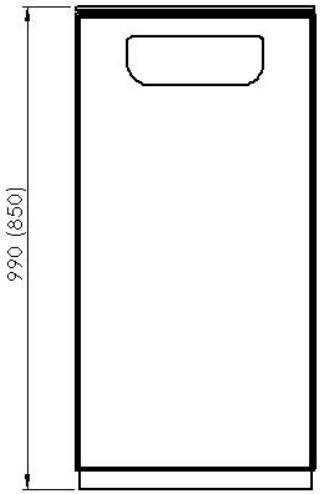

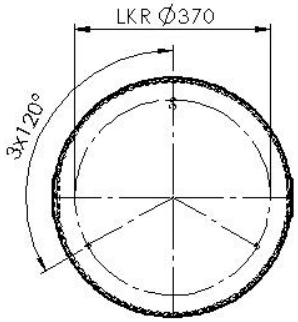

WETZ Außenraum-Elemente GmbH Am Taubenrain D-35756 Mittenaar Tel.+49(0)2778/9122-0 mail: info@wetz.de www.wetz.de

ABFALLBEHÄLTER WINSEN 60/90
BEFESTIGUNGSVARIANTEN

4334 BODENANKER
Befestigung mit einem Edelstahl Bodenanker M12x500
und zus. Unterlegplatte 150x80x8, feuerverzinkt (Zubehör).
Empfehlung: Bohrung mit Erdbohrer Ø200-300 mm.

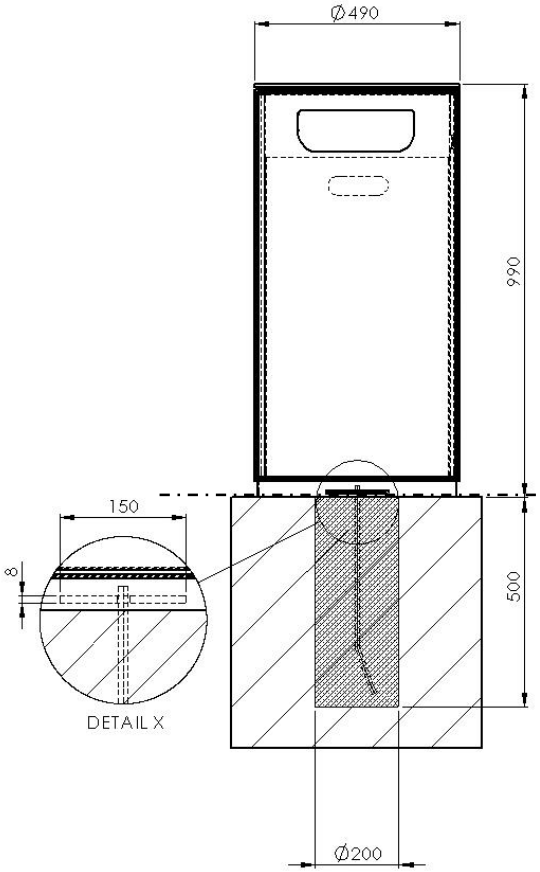

4373 BODENANKER – BARRIEREFREI
Barrierefreie Montage, z.B. bei Events.
Edelstahlbodenanker mit M12-er Innengewinde incl. Blindschraube
Außen-Ø 45mm; Länge ca.350mm
Empfehlung: Bohrung mit Erdbohrer Ø200-300 mm.
Mit zus. Unterlegplatte
150x80x8, feuerverzinkt.

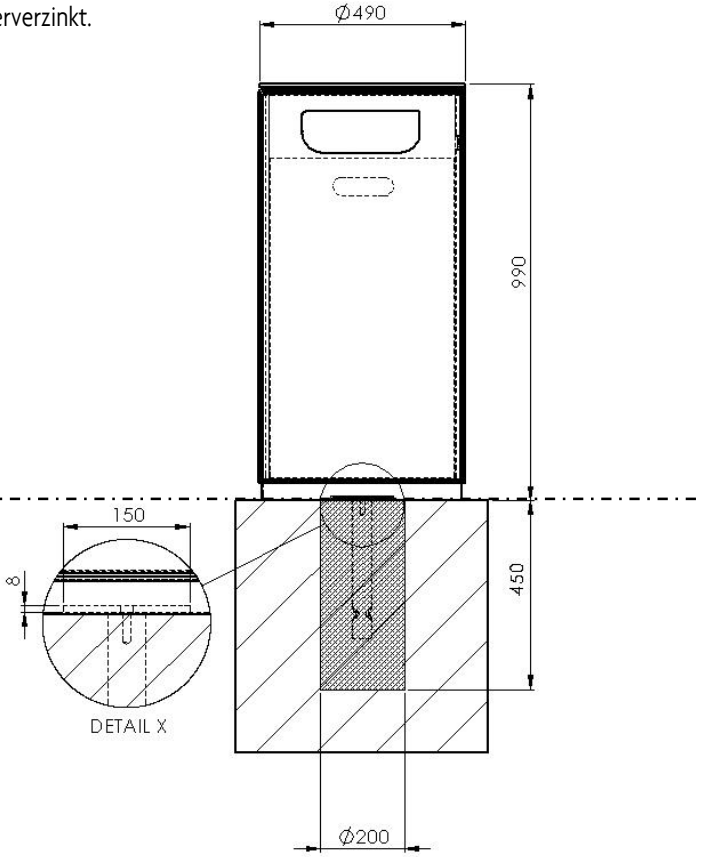

ABFALLBEHÄLTER WINSEN 60/90
BEFESTIGUNGSVARIANTEN

WETZ AUSSEN RAUM ELEMENTE

4212 BODENANKER – STAHLPLATTE
Befestigung mit 3 Edelstahlschrauben M10
auf einer Stahlplatte mit angeschweißtem
Stahlrohranker Außen-Ø70mm.

3796 BETONPLATTE
Ø 500 x 100 mm mit 3 Gewindedübeln M10 Edelstahl
und 3 Schrauben, inkl. Bodenanker-500.
Empfehlung: Bohrung mit Erdbohrer Ø150-200 ca. 400 tief.

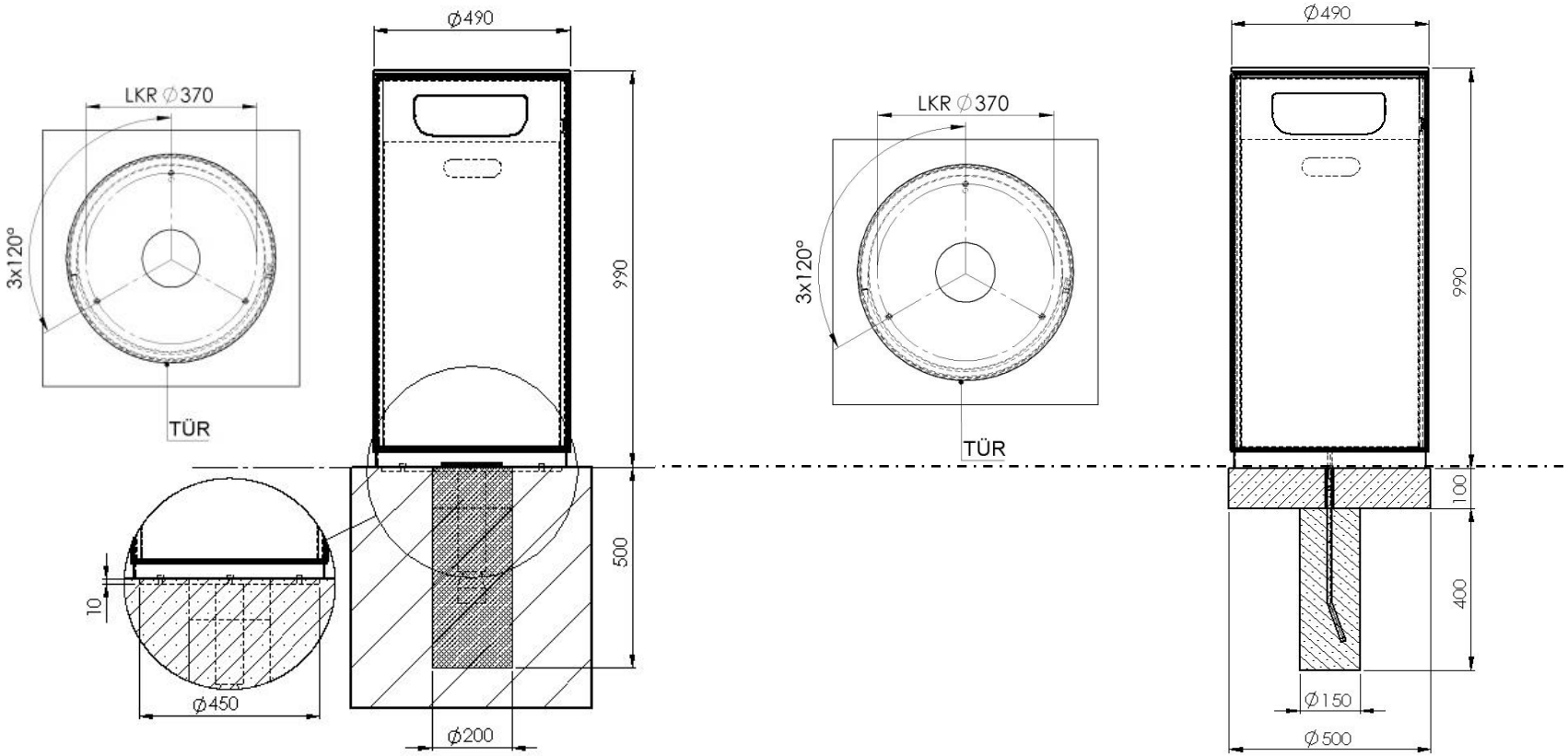

ABFALLBEHÄLTER WINSEN 60/90
BEFESTIGUNGSVARIANTEN

3529 SCHWERLASTANKER
Befestigung mit 3 Schwerlastankern (Zubehör)

