Stadt Leverkusen Vorlage Nr. 2026/0166

Der Oberbürgermeister

/V-TBL-692-Eb
Dezernat/Fachbereich/AZ

27.01.2026
Datum

Beratungsfolge	Datum	Zuständigkeit	Behandlung
Bezirksvertretung für den Stadtbezirk I	02.02.2026	Entscheidung	öffentlich

Betreff:
Mülleimer City Wiesdorf

Beschlussentwurf:

1. Die Technischen Betriebe der Stadt Leverkusen AöR (TBL) werden beauftragt, neue Abfallbehälter für den Bereich City Wiesdorf (Fußgängerzone Wiesdorf, Breidenbachstraße, Pfarrer-Schmitz-Straße) gemäß Produktvorschlag zu bestellen.

2. Die im Bereich City Wiesdorf noch vorhandenen Abfallbehälter des Modells Toluca werden unter Berücksichtigung des jeweiligen Zustands und der Funktionalität sukzessive demontiert und durch das neue Modell ersetzt.

gezeichnet:
In Vertretung
Lünenbach

I) Finanzielle Auswirkungen im Jahr der Umsetzung und in den Folgejahren

☒ **Nein** (sofern keine Auswirkung = entfällt die Aufzählung/Punkt beendet)
☐ **Ja – ergebniswirksam**
Produkt: Sachkonto:
Aufwendungen für die Maßnahme: €
Fördermittel beantragt: ☐ Nein ☐ Ja %
Name Förderprogramm:
Ratsbeschluss vom zur Vorlage Nr.
Beantragte Förderhöhe: €

☐ **Ja – investiv**
Finanzstelle/n: Finanzposition/en:
Auszahlungen für die Maßnahme: €
Fördermittel beantragt: ☐ Nein ☐ Ja %
Name Förderprogramm:
Ratsbeschluss vom zur Vorlage Nr.
Beantragte Förderhöhe: €

Maßnahme ist im Haushalt ausreichend veranschlagt
☐ Ansätze sind ausreichend
☐ Deckung erfolgt aus Produkt/Finanzstelle
in Höhe von €

Jährliche Folgeaufwendungen ab Haushaltsjahr:
☐ Personal-/Sachaufwand: €
☐ Bilanzielle Abschreibungen: €
Hierunter fallen neben den üblichen bilanziellen Abschreibungen auch einmalige bzw. Sonderabschreibungen.
☐ Aktuell nicht bezifferbar

Jährliche Folgeerträge (ergebniswirksam) ab Haushaltsjahr:
☐ **Erträge (z. B. Gebühren, Beiträge, Auflösung Sonderposten): €**
Produkt: Sachkonto

Einsparungen ab Haushaltsjahr:
☐ Personal-/Sachaufwand**: €**
Produkt: Sachkonto

☒ **ggf. Hinweis Dez. II/FB 20**: Achim Krings ☎ 20 12

Da es sich bei der Müllbeseitigung um eine kostendeckende Einrichtung gem. § 6 KAG handelt, werden die Kosten der Anschaffungen zu einer Erhöhung im Bereich der Müllgebühren führen.

II) Nachhaltigkeit der Maßnahme im Sinne des Klimaschutzes:

Klimaschutz betroffen	**Nachhaltigkeit**	**kurz- bis mittelfristige Nachhaltigkeit**	**langfristige Nachhaltigkeit**
☐ ja ☒ nein	☒ ja ☐ nein	☐ ja ☐ nein	☒ ja ☐ nein

Begründung:

Um dem politischen Willen nach einer weiteren Aufwertung der City Wiesdorf nachzukommen, wurden die Technischen Betriebe der Stadt Leverkusen AöR (TBL) im Jahr 2015 durch die Verwaltung beauftragt, neue Abfallbehälter als Ersatz für die damals noch vorhandenen Abfallbehälter aus den 1980er Jahren zu beschaffen und zu installieren. Um ein einheitliches Erscheinungsbild zu erreichen, wurde den TBL das Modell Toluca vorgegeben, das zu dieser Zeit bereits im Zuge einer Aufwertung der damaligen Otto-Grimm-Straße (heute: Pfarrer-Schmitz-Straße) installiert wurde. Die Maßnahme in der Otto-Grimm-Straße wurde seinerzeit über Fördermittel des Landes und durch Eigenmittel der Immobilien- und Standortgemeinschaft City Leverkusen e.V. (ISG) finanziert.

Die Toluca-Modelle wurden an 27 Standorten in der Fußgängerzone (FGZ) Wiesdorf, Breidenbachstraße und Hauptstraße installiert. Die Abfallbehälter sind nun nach zehn Jahren soweit abgängig, dass sie nach und nach aufgrund von irreparablen Schäden und Korrosion entfernt werden müssen. Von den ehemals 27 Behältern mussten bereits 10 Behältnisse abgebaut werden, weitere werden zeitnah ebenfalls entfernt werden.

Es wird von Seiten der TBL vorgeschlagen, die Toluca-Modelle gegen ein Modell eines anderen Anbietenden zu ersetzen. Zum Einsatz kommen soll das Modell Winsen der Firma Wetz, das bereits seit mehreren Jahren in den Fußgängerzonen Leverkusen-Opladen und Leverkusen-Schlebusch eingesetzt wird und sich in Bezug auf die Haltbarkeit und Unterhaltung als uneingeschränkt geeignet erwiesen hat. Auf Vorschlag der TBL wurde dieses Modell auch unter dem Aspekt der Vereinheitlichung in das sich aktuell noch in der Abstimmung befindliche Gestaltungshandbuch City Wiesdorf aufgenommen. Die Auswahl des Abfallbehälter-Modells erfolgte in Abstimmung mit dem Fachbereich Stadtplanung (FB 61).

Die Anschaffungskosten betragen voraussichtlich 1.050,00 Euro brutto pro Stück und liegen damit unter den Kosten des bisherigen Modells.

<u>Finanzierung:</u>
Die Finanzierung erfolgt über die TBL. Da die Kosten im Wirtschaftsplan 2026 der TBL nicht angemeldet wurden, werden diese außerplanmäßig im Investitionsplan der TBL aufgenommen und gedeckt. Da die Toluca-Mülleimer noch nicht endgültig abgeschrieben sind und die Restnutzungsdauer unerwartet und vollständig entfällt, wird der Restbuchwert bei der Ermittlung der Kosten als außerordentliche Abschreibung berücksichtigt.

<u>Abschreibung:</u>
Die Abschreibungsdauer der neuen Abfallbehälter wird basierend auf der AfA-Tabelle (Abschreibungstabelle für allgemein verwendbare Anlagegüter) für Container mit zehn Jahren angesetzt. Dies vor allem vor dem Hintergrund, dass die 12-jährige Abschreibungsdauer der Toluca-Mülleimer zu hoch angesetzt war. Die jährlichen Abschreibungen fallen unter die Finanzstelle Papierkorbentleerung. Dieser Betrag fließt dann in die jährlichen Ausgaben für den Müll, die über die Müllgebühren von den Bürgerinnen und Bürgern getragen werden.

Begründung der einfachen Dringlichkeit:

Aufgrund des vermehrt kurzfristigen Ausfalls von einzelnen Toluca-Behältern, der temporären Ersatzbeschaffung im Rahmen des Weihnachtsmarktes und des Jahreswechsels konnte eine finale Abstimmung mit den beteiligten Bereichen erst jetzt erfolgen. Da für die Lieferung neuer Abfallbehälter mehrere Wochen eingeplant werden müssen und die neuen Behälter möglichst zeitnah aufgestellt werden sollen, ist die vorliegende Beschlussvorlage in den laufenden Sitzungsturnus einzubringen.

Anlage/n:

Anlage - Produktdatenblatt Behälter Winsen 60_90

ABFALLBEHÄLTER WINSEN 60/90



WETZ Außenraum-Elemente GmbH Am Taubenrain D-35756 Mittenaar Tel.+49(0)2778/9122-0 mail: info@wetz.de www.wetz.de

ABFALLBEHÄLTER WINSEN 60/90



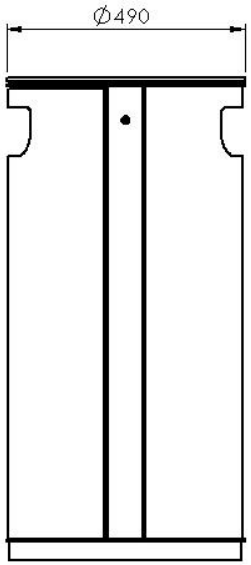

*Klammermaße für
Winsen 60

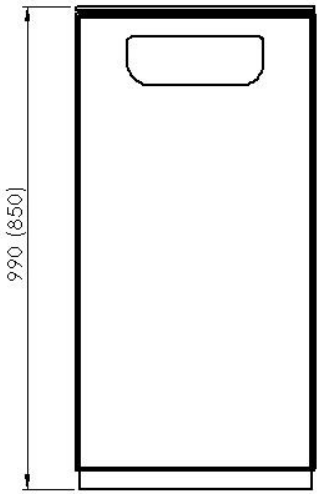

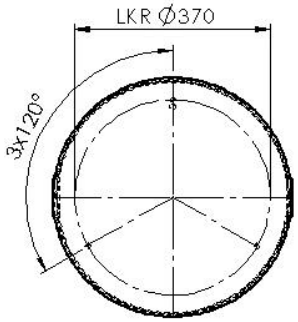

WETZ Außenraum-Elemente GmbH Am Taubenrain D-35756 Mittenaar Tel.+49(0)2778/9122-0 mail: info@wetz.de www.wetz.de

ABFALLBEHÄLTER WINSEN 60/90
BEFESTIGUNGSVARIANTEN

4334 BODENANKER
Befestigung mit einem Edelstahl Bodenanker M12x500
und zus. Unterlegplatte 150x80x8, feuerverzinkt (Zubehör).
Empfehlung: Bohrung mit Erdbohrer Ø200-300 mm.

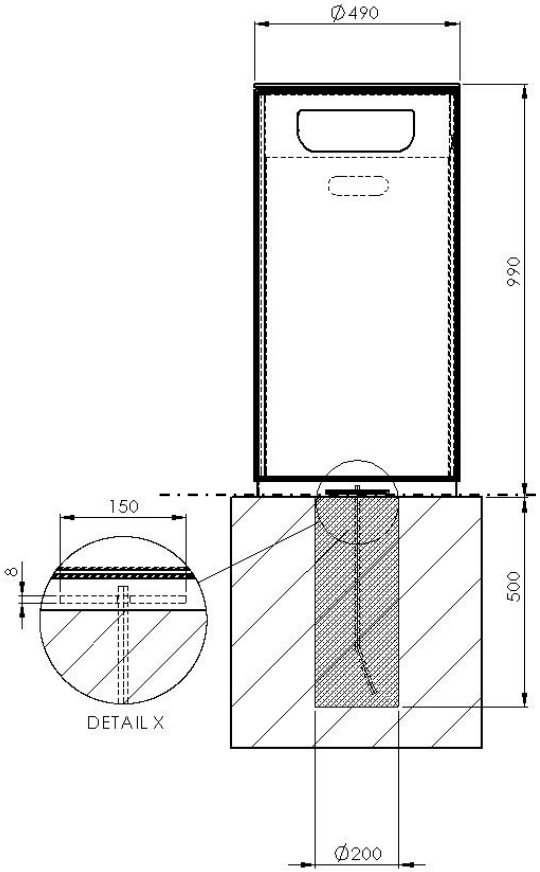

4373 BODENANKER – BARRIEREFREI
Barrierefreie Montage, z.B. bei Events.
Edelstahlbodenanker mit M12-er Innengewinde incl. Blindschraube
Außen-Ø 45mm; Länge ca.350mm
Empfehlung: Bohrung mit Erdbohrer Ø200-300 mm.
Mit zus. Unterlegplatte
150x80x8, feuerverzinkt.

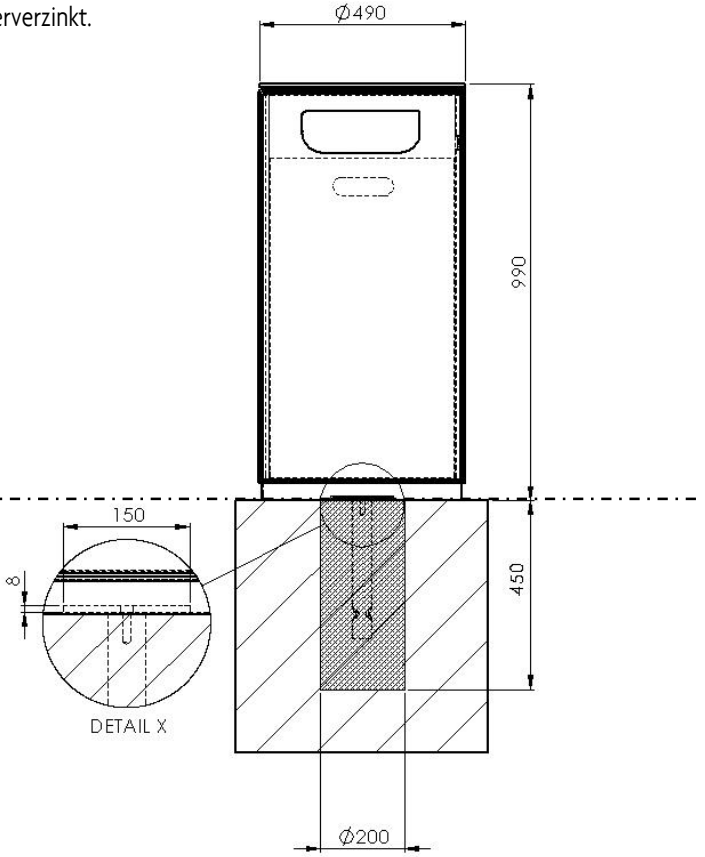

ABFALLBEHÄLTER WINSEN 60/90
BEFESTIGUNGSVARIANTEN

WETZ AUSSEN RAUM ELEMENTE

4212 BODENANKER – STAHLPLATTE
Befestigung mit 3 Edelstahlschrauben M10
auf einer Stahlplatte mit angeschweißtem
Stahlrohranker Außen-Ø70mm.

3796 BETONPLATTE
Ø 500 x 100 mm mit 3 Gewindedübeln M10 Edelstahl
und 3 Schrauben, inkl. Bodenanker-500.
Empfehlung: Bohrung mit Erdbohrer Ø150-200 ca. 400 tief.

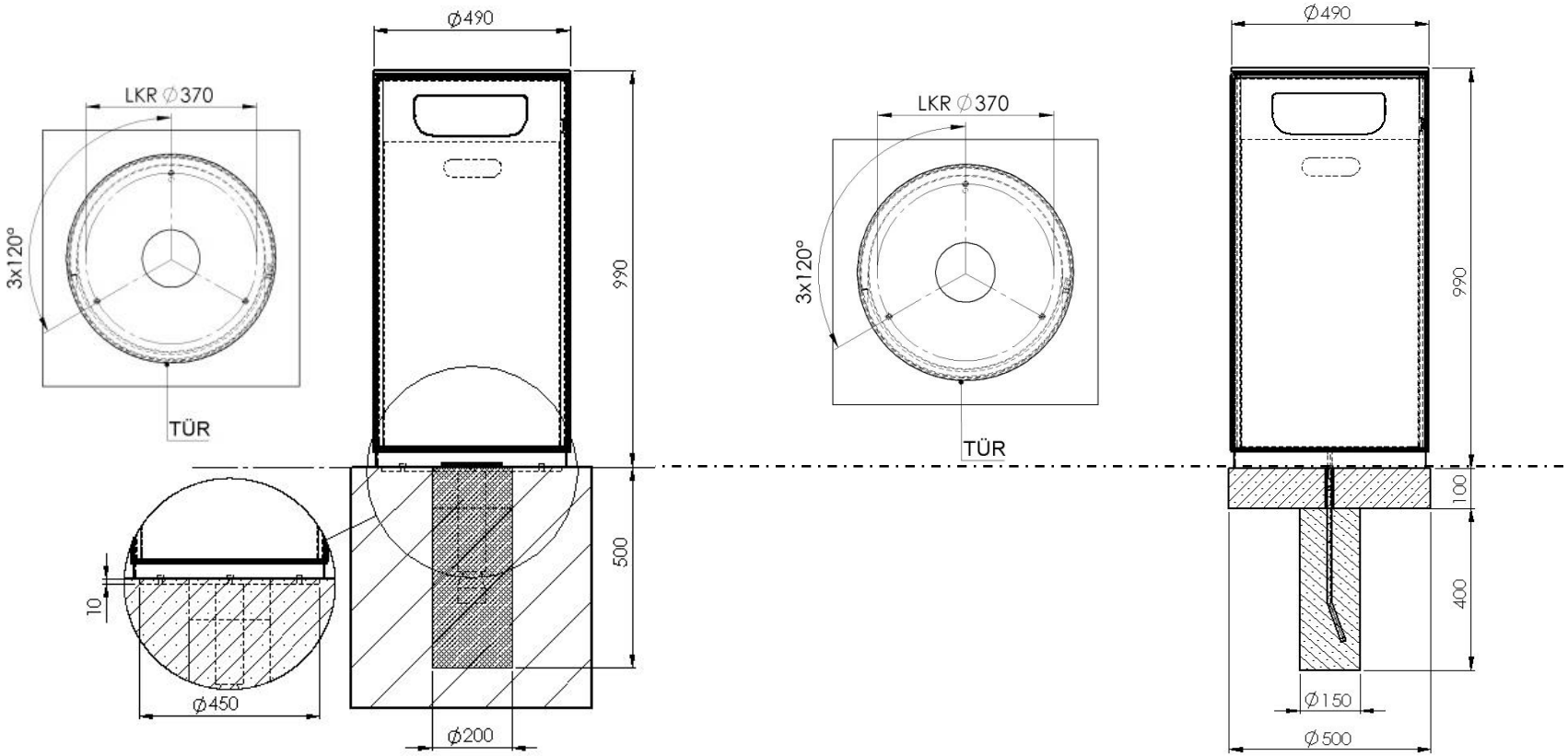

ABFALLBEHÄLTER WINSEN 60/90
BEFESTIGUNGSVARIANTEN

3529 SCHWERLASTANKER
Befestigung mit 3 Schwerlastankern (Zubehör)

